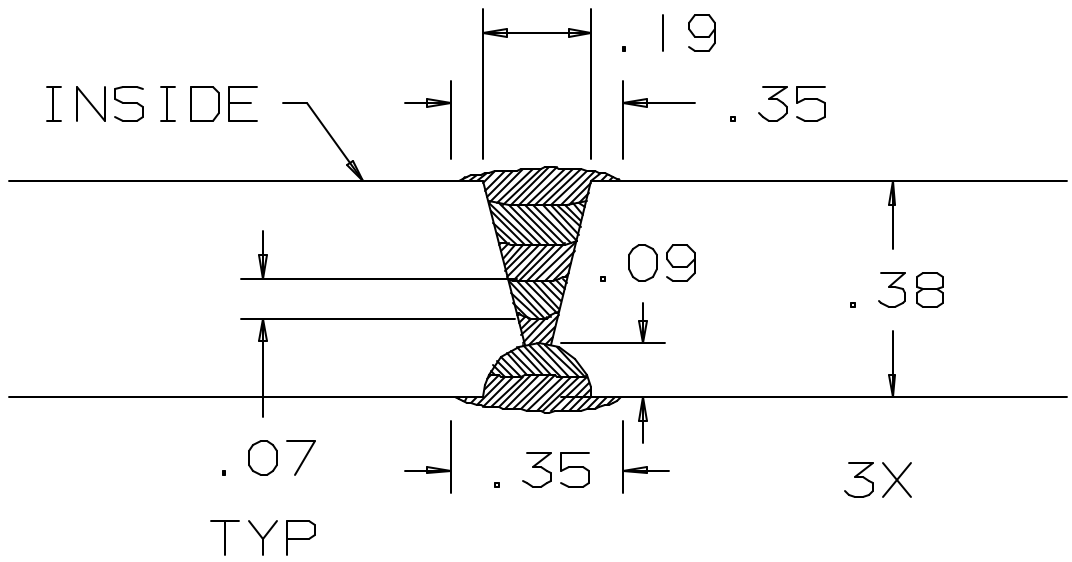
.19
INSIDE
.35
.09
.38
.07
TYP
.35
3X